HELLA

JALOUSIEN

CCF60/CCF80

Jalousie für Closed Cavity Facade

12/2017 7500 0021_DE

CCF60/CCF80

CLOSED CAVITY FACADE

Der Sonnenschutz wird in ein CCF (Closed Cavity Facade) Element installiert. Die CCF besteht aus einem Rahmen, welcher auf der Innen- und Außenseite durch jeweils eine Glasscheibe abgeschlossen wird. Im Scheibenzwischenraum wird der Sonnenschutzbehang installiert. Die jeweilige Motoreinheit ist außerhalb des Scheibenzwischenraumes angebracht. Daher ist es von größter Wichtigkeit, dass die verbauten Komponenten der Sonnenschutzsysteme technisch einwandfrei, frei von Verschmutzungen und qualitativ hochwertigst ausgeführt sind.

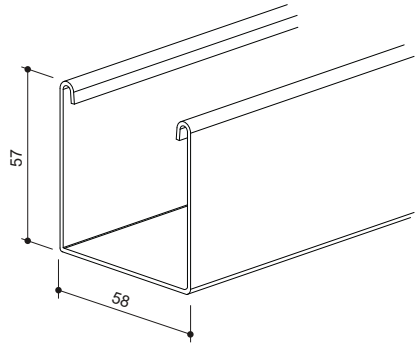

Oberschiene
58x57 mm, stranggepresst,
blankes, U-förmiges Strangpressprofil
mit beidseitiger Bördelung,
Oberschiene unten geschlossen

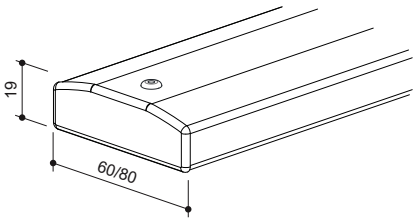

Unterschiene
60x19 mm bzw. 80x19 mm
stranggepresstes, geschlossenes Aluminiumprofil,
pulverbeschichtet, seitlicher Abschluss mit Endkappen
aus Kunststoff, mit Blindniete gesichert

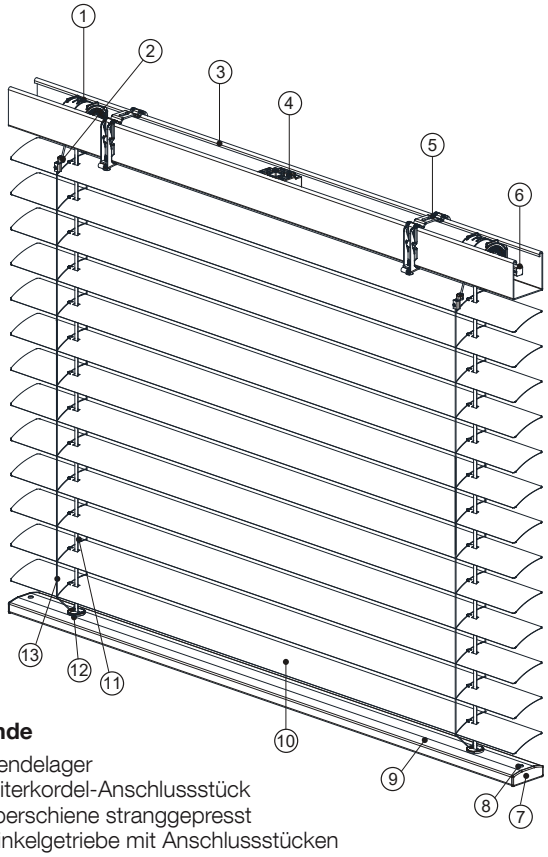

Legende

1) Wendelager
2) Leiterkordel-Anschlussstück
3) Oberschiene stranggepresst
4) Winkelgetriebe mit Anschlussstücken
5) Vertikalträger
6) Querwelle (ohne Innensechskant)
7) Endkappe für Unterschiene
8) Sicherungsniete für Endkappe Unterschiene
9) Unterschiene
10) Lamelle
11) Aufzugsband
12) ZL-Knopf
13) Leiterkordel

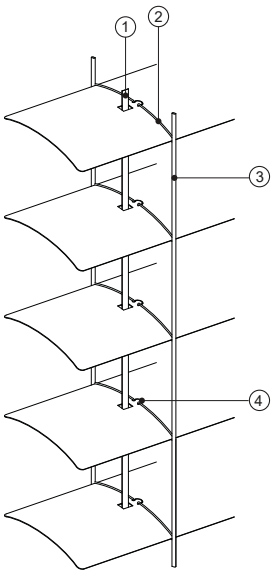

Legende

1) Aufzugsband 6,0x0,28 mm
2) Quersteg
3) Leiterkordel
4) Omegastanzung

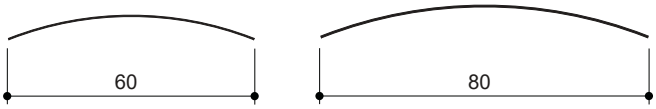

leicht gewölbte Aluminium-Lamelle ungeöst
aus hochelastischer Speziallegierung, biege- kratz- und stoßfest

Ohne Seilführung: ohne Lamellenclips
Die Lamellen werden durch eine Leiterkordel im gleichmäßigen Abstand gehalten. Die Lamellenverbindung ist mit einseitiger Omegastanzung in jeder Lamelle ausgeführt.

Pakethöhen [mm]	500	1000	1500	2000	2500	3000	3500	4000
CCF 60	115	135	155	175	195	210	230	250
CCF 80	110	120	130	145	155	165	175	190

Grenzmaße			
Lamellenbreite [mm]	60/80	**Lamellentyp**	flach
min. Breite [mm]	700	**max. Höhe [mm]**	4000
max. Breite [mm]	3000	**max. Behangfläche [m²]**	11

Motoreinheit und Durchführung werden projektspezifisch festgelegt.

Änderungen vorbehalten.